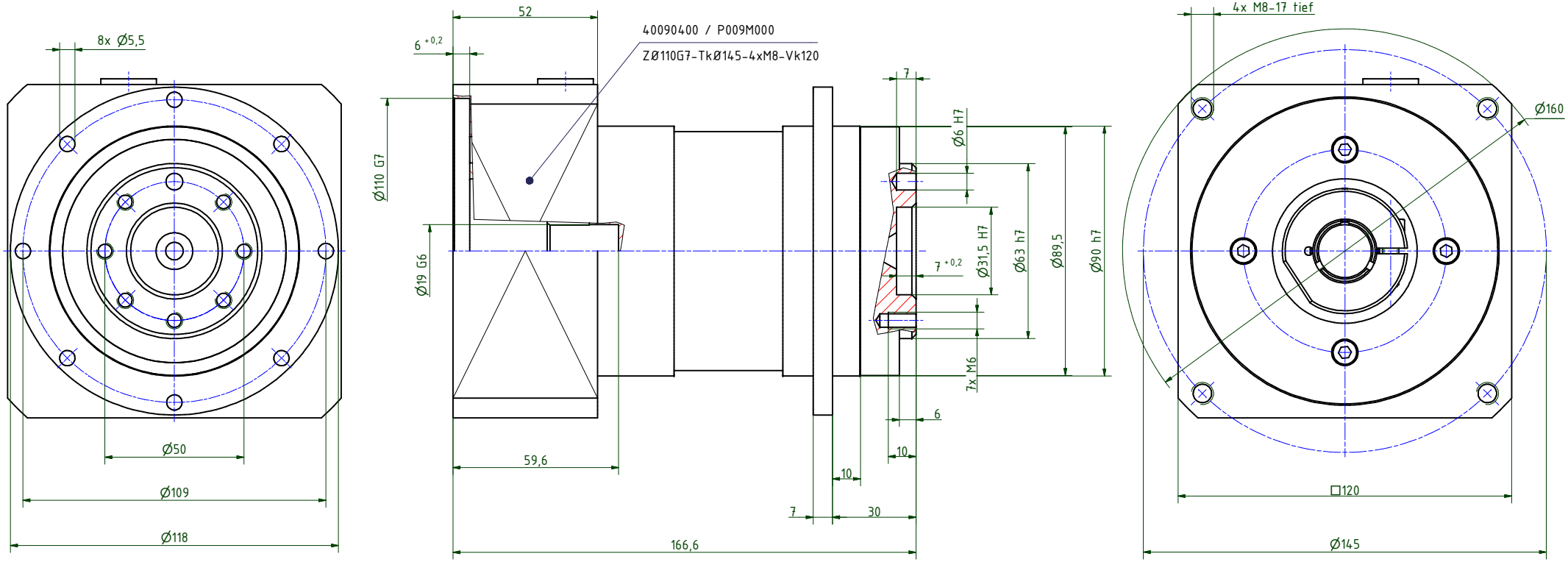

i =	12	16	20	25	35	40	50	70	100
Nenndrehmoment am Abtrieb (Nm)	110	139	139	118	118	139	118	100	64
max. Beschleunigungsmoment (Nm)	160	163	163	138	138	163	138	125	80
NOT-AUS Moment (Nm)	160	216	216	216	216	216	216	216	160

Abtriebswellenlagerung: Rillenkugellager 2RS
- max. zulässige Radialkraft: 1.800N bei n2=100 1/min Lh > 10.000h
- max. zulässige Axialkraft: 3.000N bei n2=100 1/min Lh > 10.000h
- bezogen auf Wellenmitte bei Temp. = 30°C

geradeverzahntes Planetengetriebe
Verdrehspiel bezogen auf die Abtriebswelle: ≤ 12 arcmin
Lebensdauer: > 30.000h
Wirkungsgrad: bei Nennlast 92% (übersetzungsabhängig)
Schmierung: Lebensdauerschmierung
Dauerabtriebsdrehmoment bei n1 = 3.000 1/min
Betriebstemperatur: -20°C bis +90°C
Motoranbau: M2 (gelagertes Antriebsritzel)
- Anzugsmoment der Klemmschraube: 9Nm

Betriebsart: S1
Betriebsfaktor: cB1
Schutzart: IP65

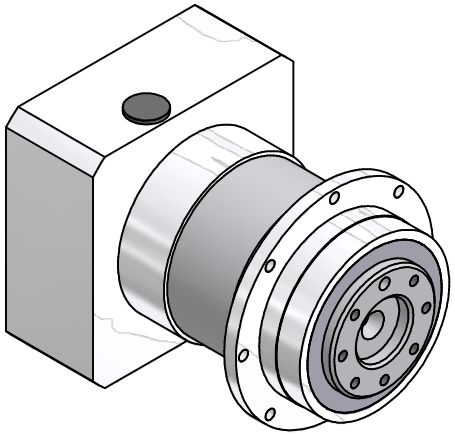

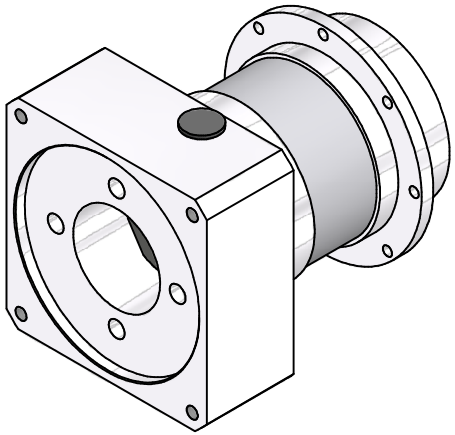

Montageanleitung beachten
Änderungen vorbehalten

Verwendungsbereich	Allgemeintoleranzen ISO 2768-mK	Kanten ISO 13715	Maßstab 1 : 1	(Gewicht)
			Werkstoff, Halbzeug Rohteil-Nr. Modell-oder Gesenk-Nr.	

	Datum	Name
Erst.	28.03.2022	Kanz
Bearb.	04.04.2022	Kanz
Freig.		
Kd-Fr.		

EPLFE90/2

Elsele Antriebstechnik

40090301-2-E19-K-M400

Blatt 1 / 2

A2

Zust. | Änderungen | Datum | Name | Ursprung