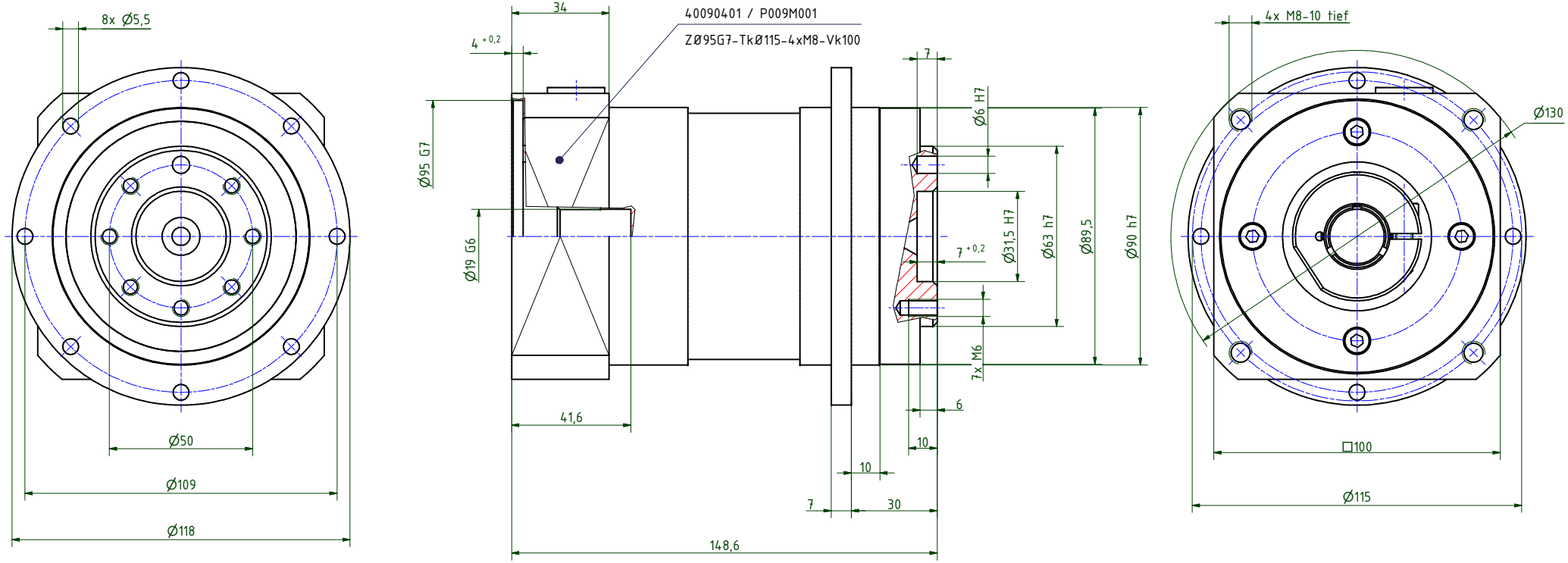

i =	12	16	20	25	35	40	50	70	100
Nenndrehmoment am Abtrieb (Nm)	110	139	139	118	118	139	118	100	64
max. Beschleunigungsmoment (Nm)	160	163	163	138	138	163	138	125	80
NOT-AUS Moment (Nm)	160	216	216	216	216	216	216	216	160

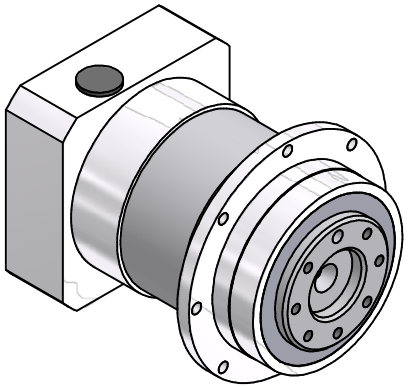

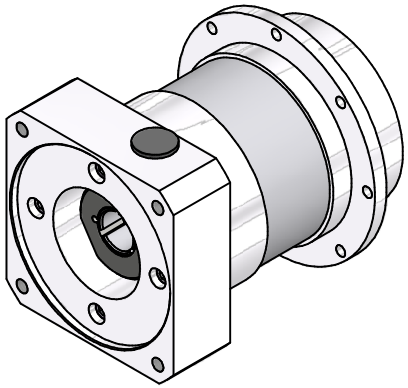

Abtriebswellenlagerung: Rillenkugellager 2RS
- max. zulässige Radialkraft: 1.800N bei n2=100 1/min Lh > 10.000h
- max. zulässige Axialkraft: 3.000N bei n2=100 1/min Lh > 10.000h
- bezogen auf Wellenmitte bei Temp. = 30°C

geradeverzahntes Planetengetriebe
Verdrehspiel bezogen auf die Abtriebswelle: ≤ 12 arcmin
Lebensdauer: > 30.000h
Wirkungsgrad: bei Nennlast 92% (übersetzungsabhängig)
Schmierung: Lebensdauerschmierung
Dauerabtriebsdrehmoment bei n1 = 3.000 1/min
Betriebstemperatur: -20°C bis +90°C
Motoranbau: M2 (gelagertes Antriebsritzel)
- Anzugsmoment der Klemmschraube: 9Nm

Betriebsart: S1
Betriebsfaktor: cB1
Schutzart: IP65

Montageanleitung beachten
Änderungen vorbehalten

Verwendungsbereich			Allgemeintoleranzen ISO 2768-mK	Kanten ISO 13715	Maßstab 1 : 1	(Gewicht)
					Werkstoff, Halbzeug Rohteil-Nr. Modell- oder Gesenk-Nr.	
			Datum	Name	EPLFE90/2	
			Erst. 29.03.2022	Kanz		
			Bearb. 04.04.2022	Kanz		
			Freig.			
			Kd-Fr.			
			Elsele Antriebstechnik		40090301-2-E19-K-M401	Blatt 1 / 2
Zust.	Änderungen	Datum	Name	Ursprung		A2