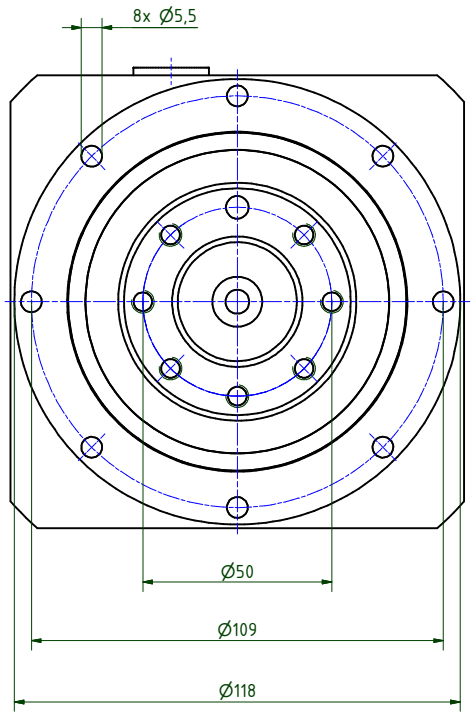

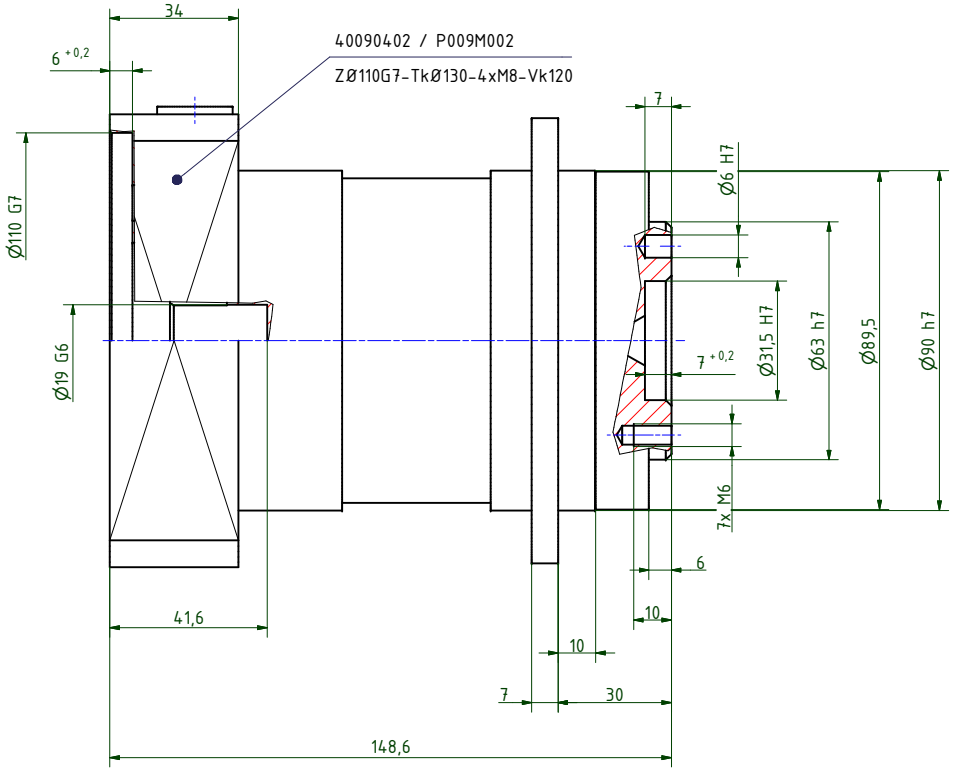

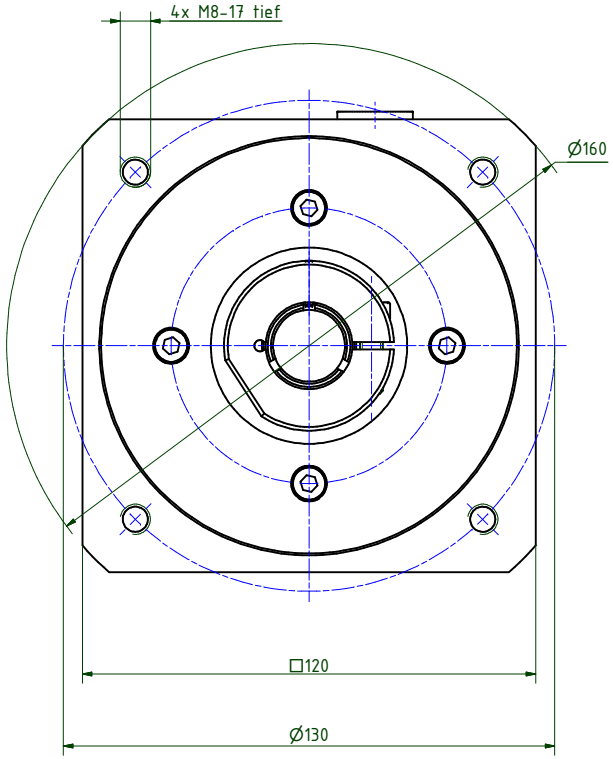

i =	12	16	20	25	35	40	50	70	100
Nenndrehmoment am Abtrieb (Nm)	110	139	139	118	118	139	118	100	64
max. Beschleunigungsmoment (Nm)	160	163	163	138	138	163	138	125	80
NOT-AUS Moment (Nm)	160	216	216	216	216	216	216	216	160

Abtriebswellenlagerung: Rillenkugellager 2RS
- max. zulässige Radialkraft: 1.800N bei n2=100 1/min Lh > 10.000h
- max. zulässige Axialkraft: 3.000N bei n2=100 1/min Lh > 10.000h
- bezogen auf Wellenmitte bei Temp. = 30°C

geradeverzahntes Planetengetriebe
Verdrehspiel bezogen auf die Abtriebswelle: ≤ 12 arcmin
Lebensdauer: > 30.000h
Wirkungsgrad: bei Nennlast 92% (übersetzungsabhängig)
Schmierung: Lebensdauerschmierung
Dauerabtriebsdrehmoment bei n1 = 3.000 1/min
Betriebstemperatur: -20°C bis +90°C
Motoranbau: M2 (gelagertes Antriebsritzel)
- Anzugsmoment der Klemmschraube: 9Nm

Betriebsart: S1
Betriebsfaktor: cB1
Schutzart: IP65

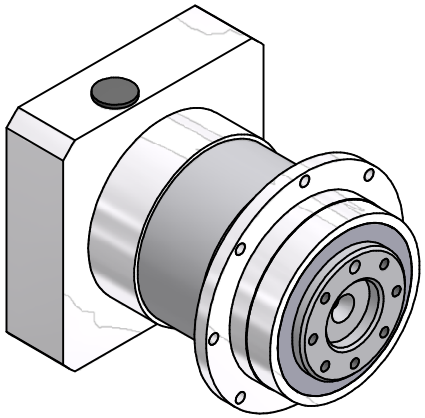

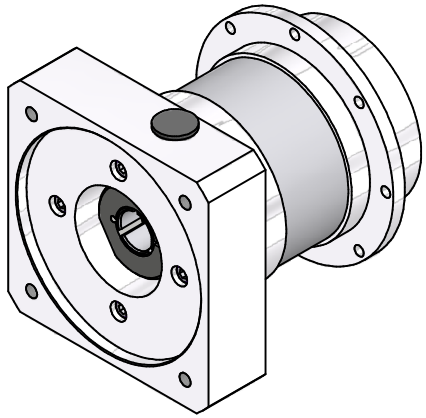

Montageanleitung beachten
Änderungen vorbehalten

Verwendungsbereich	Allgemeintoleranzen ISO 2768-mK	Kanten ISO 13715	Maßstab 1 : 1 (Gewicht)
			Werkstoff, Halbzeug Rohteil-Nr. Modell- oder Gesenk-Nr.
	Datum / Name		EPLFE90/2
	Erst. 04.04.2022 Kanz		
	Bearb. 04.04.2022 Kanz		
	Freig.		
	Kd-Fr.		
Zust. / Änderungen / Datum / Name	Ursprung	Elsele Antriebstechnik	40090301-2-E19-K-M402
			Blatt 1 / 2
			A2