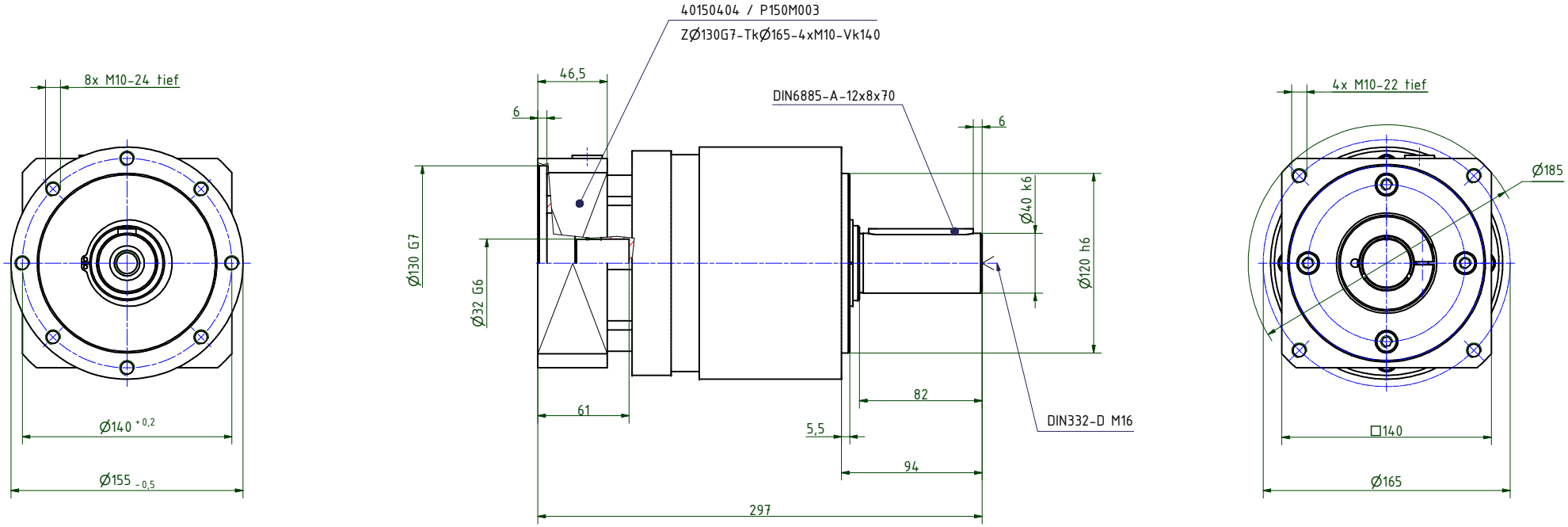

i =	3	4	5	7	10
Nenndrehmoment am Abtrieb (Nm)	405	480	440	310	180
max. Beschleunigungsmoment (Nm)	490	500	460	460	340
NOT-AUS Moment (Nm)	860	1000	1000	1000	800

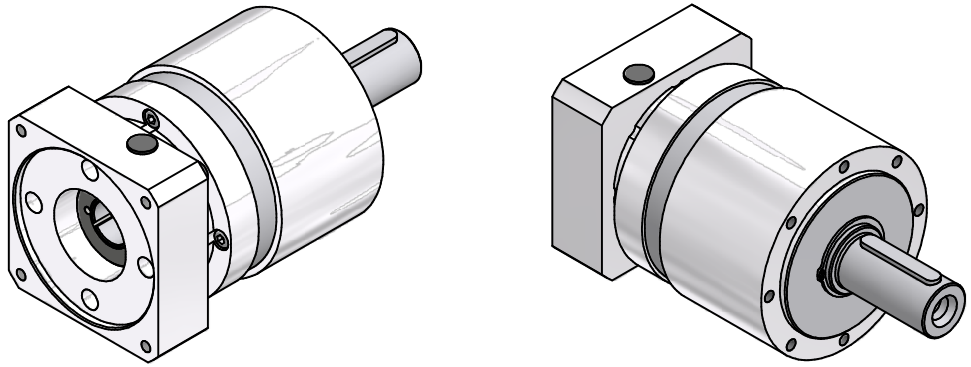

Abtriebswellenlagerung: Rillenkugellager 2RS
- max. zulässige Radialkraft: 7.500N bei n2=100 1/min Lh > 10.000h
- max. zulässige Axialkraft: 6.000N bei n2=100 1/min Lh > 10.000h
- bezogen auf Wellenmitte bei Temp. = 30°C

geradeverzahntes Planetengetriebe
Verdrehspiel bezogen auf die Abtriebswelle: ≤ 7 arcmin
Lebensdauer: > 30.000h
Wirkungsgrad: bei Nennlast 94% (übersetzungsabhängig)
Schmierung: Lebensdauerschmierung
Dauerabtriebsdrehmoment bei n1 = 3.000 1/min
Betriebstemperatur: -20°C bis +90°C
Motoranbau: M2 (gelagertes Antriebsritzel)
- Anzugsmoment der Klemmschraube: 37Nm

Betriebsart: S1
Betriebsfaktor: cB1
Schutzart: IP54

Montageanleitung beachten
Änderungen vorbehalten

Verwendungsbereich	Allgemein-toleranzen ISO 2768-mK	Kanten ISO 13715	Maßstab 1 : 2	(Gewicht)	
			Werkstoff, Halbzeug Rohteil-Nr. Modell-oder Gesenk-Nr.	Generisch	
	Datum	Name	EPL155X/1		
	Erst. 19.05.2020	Kanz			
	Bearb. 25.05.2020	Kanz			
	Freig.				
	Kd-Fr.				
Zust. Änderungen Datum Name	Ursprung		401503100-1-E32-K-M404	Blatt 1 / 2	A2