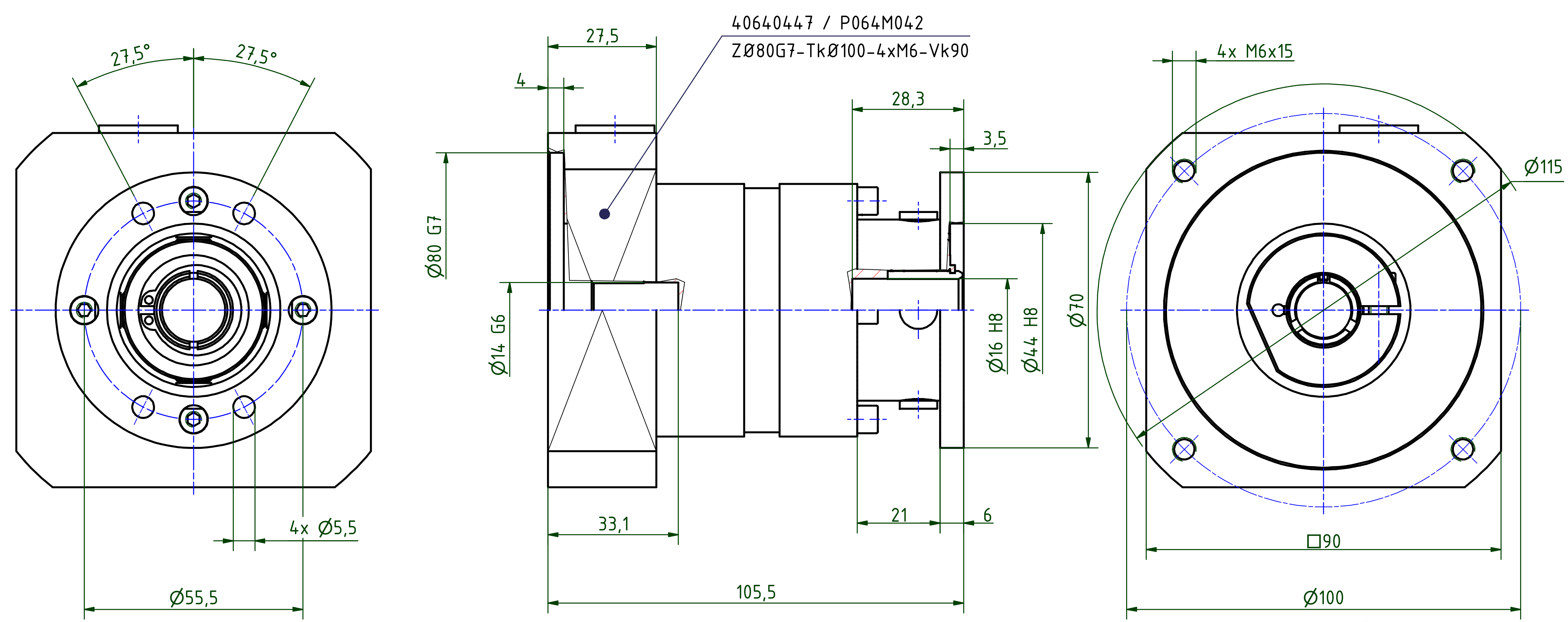

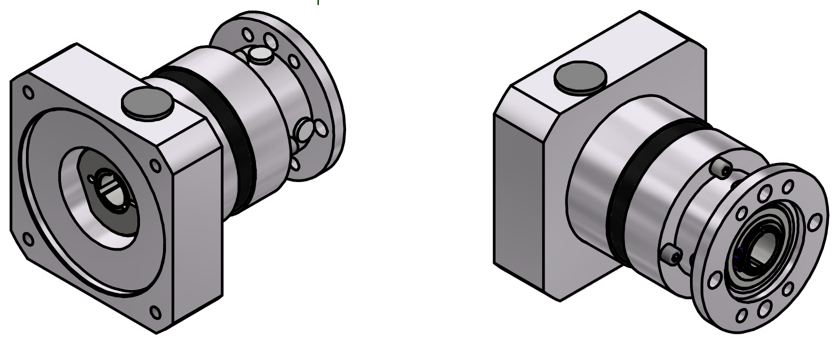

i =	3	4	5	7	10
Nenndrehmoment am Abtrieb (Nm)	20	26	26	26	16
max. Beschleunigungsmoment (Nm)	36	44	44	44	24

Abtriebswellenlagerung: Rillenkugellager 2RS
geradeverzahntes Planetengetriebe
Verdrehspiel bezogen auf die Abtriebswelle: ≤ 10 arcmin
Lebensdauer: > 30.000h
Wirkungsgrad: bei Nennlast 94% (übersetzungsabhängig)
Schmierung: Lebensdauerschmierung
Dauerabtriebsdrehmoment bei n1 = 3.000 1/min
Betriebstemperatur: -20°C bis +90°C
Motoranbau: M2 (gelagertes Antriebsritzel)
- Anzugsmoment der Klemmschraube: 6Nm

Betriebsart: S1
Betriebsfaktor: cB1
Schutzart: IP54

Montageanleitung beachten
Änderungen vorbehalten

Verwendungsbereich	Allgemein-toleranzen ISO 2768-mK	Kanten ISO 13715	Maßstab 1 : 1	(Gewicht)
			Werkstoff, Halbzeug: Generisch Rohteil-Nr. Modell-oder Gesenk-Nr.	

	Datum	Name
Erst.	19.04.2022	Kanz
Bearb.	19.04.2022	Kanz
Freig.		
Kd-Fr.		

EPL-H64/1

Eisele Antriebstechnik

40060954-1-E14-K-M447

Blatt 1 / 2

A3

Zust.	Änderungen	Datum	Name	Ursprung