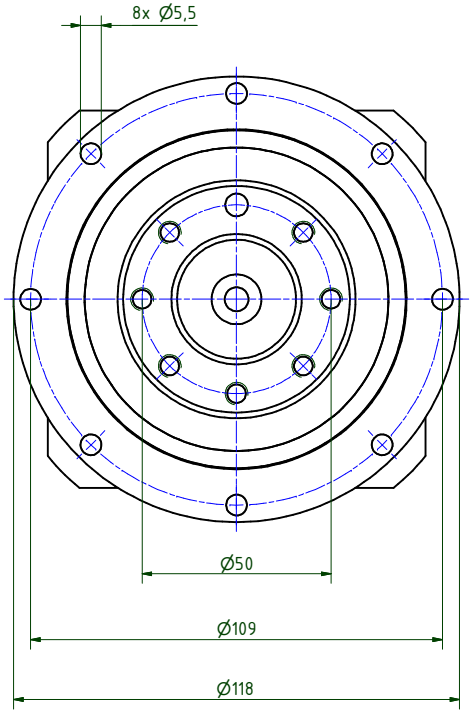


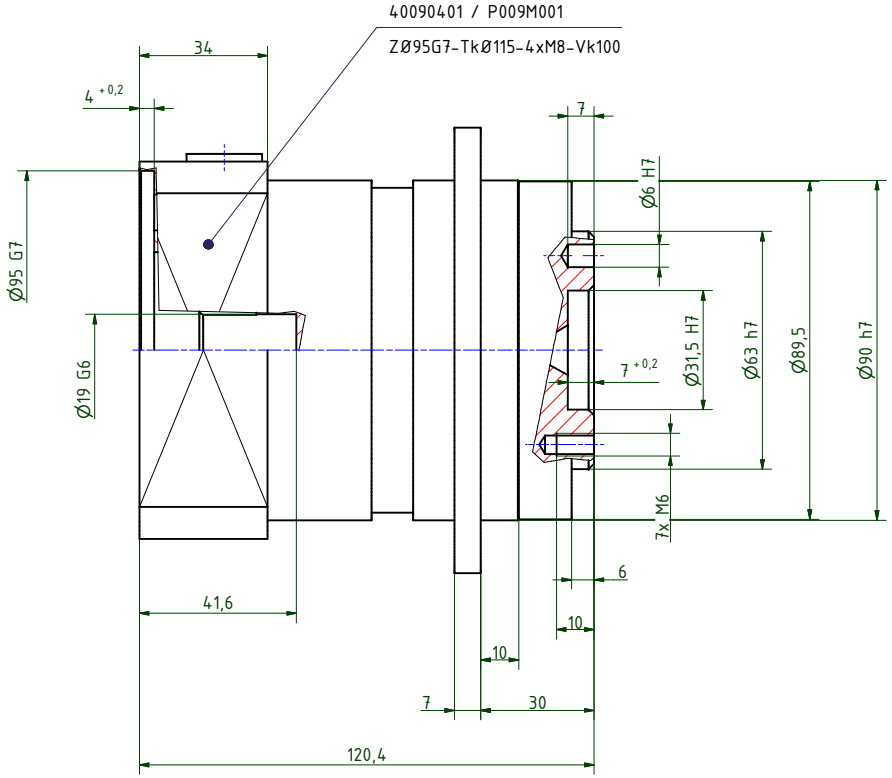


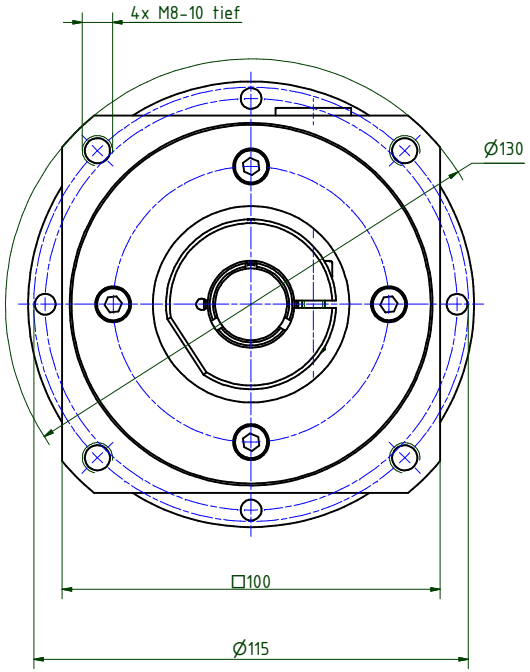


| i = | 3 | 4 | 5 | 7 | 10 |
|---|---|---|---|---|---|
| Nenndrehmoment am Abtrieb (Nm) | 75 | 100 | 85 | 54 | 40 |
| max. Beschleunigungsmoment (Nm) | 120 | 130 | 110 | 100 | 75 |
| NOT-AUS Moment (Nm) | 160 | 216 | 216 | 216 | 160 |

Abtriebswellenlagerung: Rillenkugellager 2RS
- max. zulässige Radialkraft: 1.800N bei n2=100 1/min Lh > 10.000h
- max. zulässige Axialkraft: 3.000N bei n2=100 1/min Lh > 10.000h
- bezogen auf Wellenmitte bei Temp. = 30°C

geradeverzahntes Planetengetriebe
Verdrehspiel bezogen auf die Abtriebswelle: ≤ 8 arcmin
Lebensdauer: > 30.000h
Wirkungsgrad: bei Nennlast 94% (übersetzungsabhängig)
Schmierung: Lebensdauerschmierung
Dauerabtriebsdrehmoment bei n1 = 3.000 1/min
Betriebstemperatur: -20°C bis +90°C
Motoranbau: M2 (gelagertes Antriebsritzel)
- Anzugsmoment der Klemmschraube: 9Nm

Betriebsart: S1
Betriebsfaktor: cB1
Schutzart: IP65

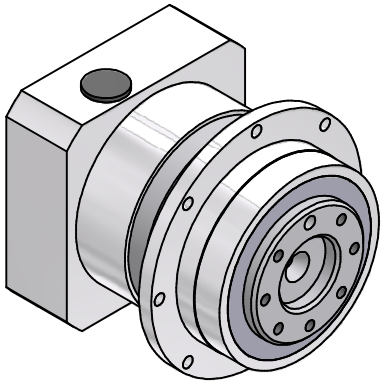

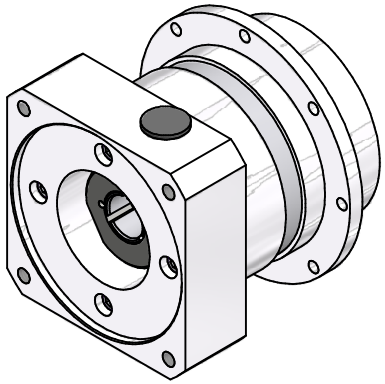

Montageanleitung beachten
Änderungen vorbehalten

| | | | |
|---|---|---|---|
| Verwendungsbereich | Allgemeintoleranzen ISO 2768-mK | Kanten ISO 13715 | Maßstab 1 : 1 (Gewicht) |
| | | | Werkstoff, Halbzeug<br>Rohteil-Nr.<br>Modell-oder Gesenk-Nr. |
| | Datum / Name | | EPLFE90/1 |
| | Erst. 28.03.2022 Kanz | | |
| | Bearb. 29.03.2022 Kanz | | |
| | Freig. | | |
| | Kd-Fr. | | |
| Zust. Änderungen Datum Name | Ursprung | Elsele Antriebstechnik | 40090300-1-E19-K-M401 |
| | | | Blatt 1 / 2 |
| | | | A2 |