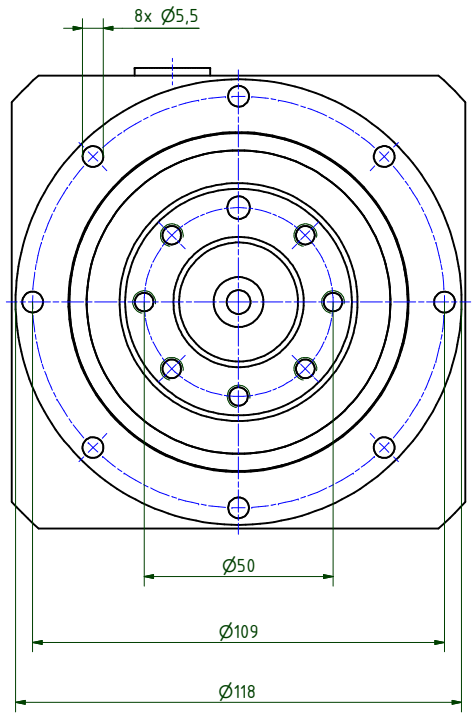

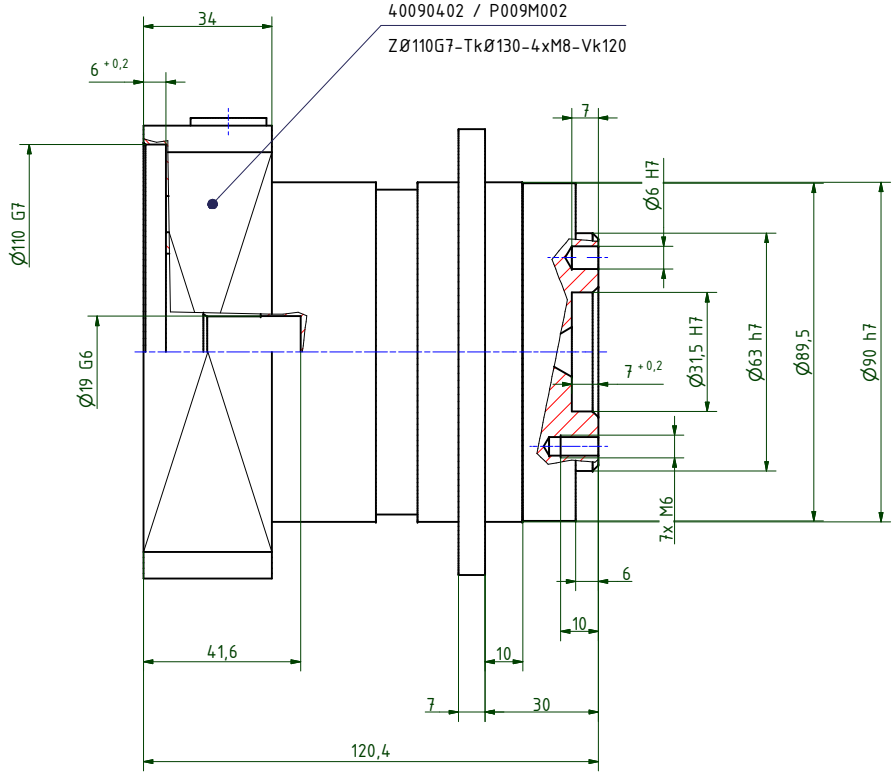

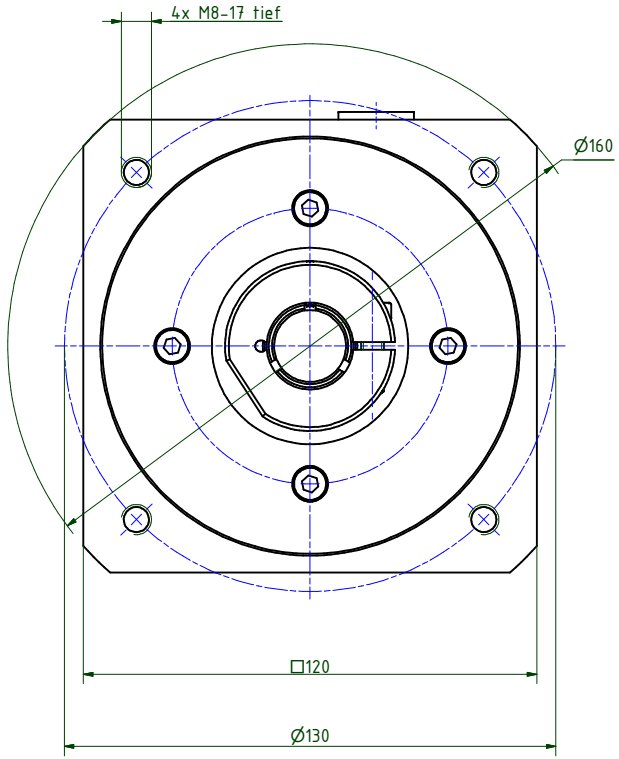

i =	3	4	5	7	10
Nenndrehmoment am Abtrieb (Nm)	75	100	85	54	40
max. Beschleunigungsmoment (Nm)	120	130	110	100	75
NOT-AUS Moment (Nm)	160	216	216	216	160

Abtriebswellenlagerung: Rillenkugellager 2RS
- max. zulässige Radialkraft: 1.800N bei n2=100 1/min Lh > 10.000h
- max. zulässige Axialkraft: 3.000N bei n2=100 1/min Lh > 10.000h
- bezogen auf Wellenmitte bei Temp. = 30°C

geradeverzahntes Planetengetriebe
Verdrehspiel bezogen auf die Abtriebswelle: ≤ 8 arcmin
Lebensdauer: > 30.000h
Wirkungsgrad: bei Nennlast 94% (übersetzungsabhängig)
Schmierung: Lebensdauerschmierung
Dauerabtriebsdrehmoment bei n1 = 3.000 1/min
Betriebstemperatur: -20°C bis +90°C
Motoranbau: M2 (gelagertes Antriebsritzel)
- Anzugsmoment der Klemmschraube: 9Nm

Betriebsart: S1
Betriebsfaktor: cB1
Schutzart: IP65

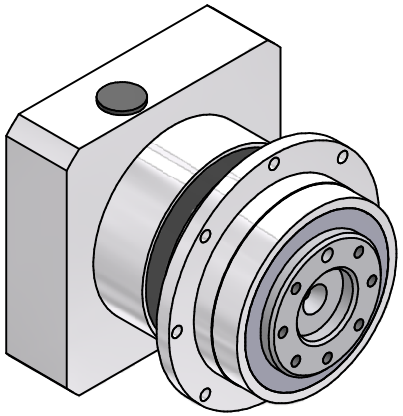

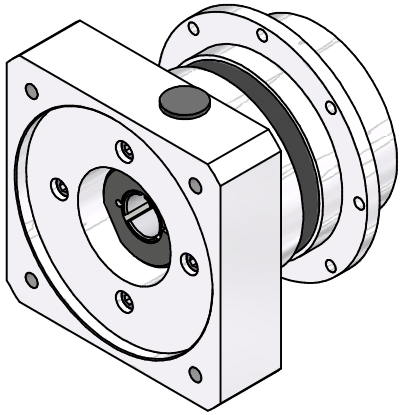

Montageanleitung beachten
Änderungen vorbehalten

Verwendungsbereich				Allgemeintoleranzen ISO 2768-mK	Kanten ISO 13715	Maßstab 1 : 1	(Gewicht)
						Werkstoff, Halbzeug Rohteil-Nr. Modell-oder Gesenk-Nr.	
				Datum	Name	EPLFE90/1	
				Erst. 29.03.2022	Kanz		
				Bearb. 04.04.2022	Kanz		
				Freig.			
				Kd-Fr.			
Zust.	Änderungen	Datum	Name	Ursprung		40090300-1-E19-K-M402	Blatt 1 / 2 A2