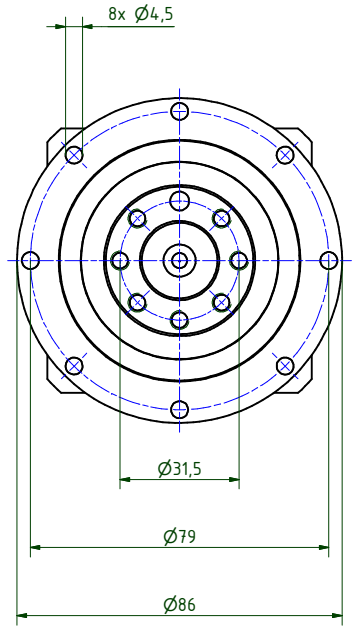

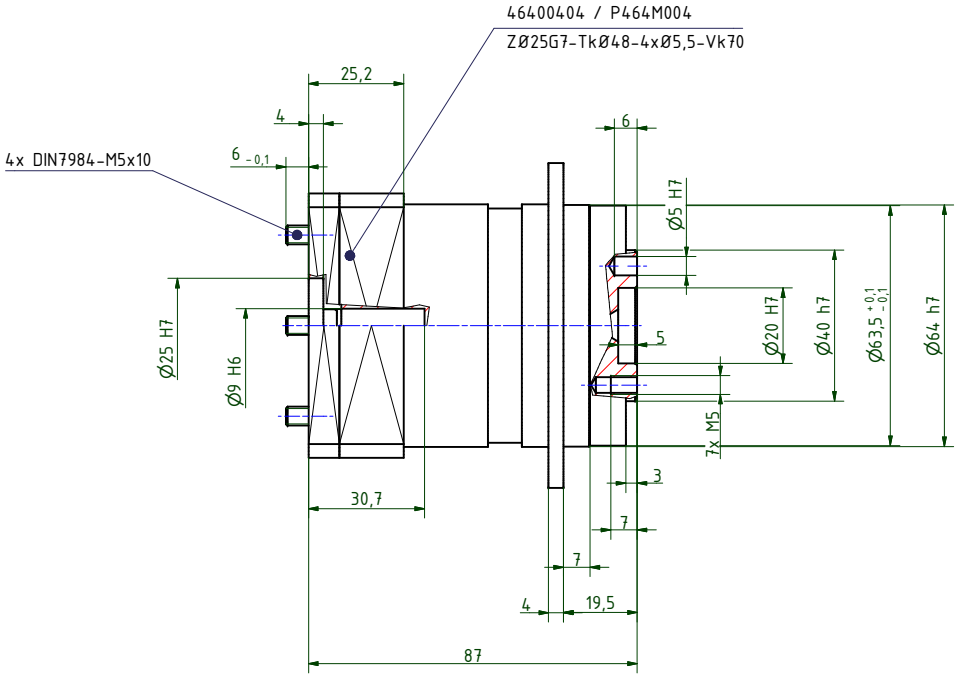

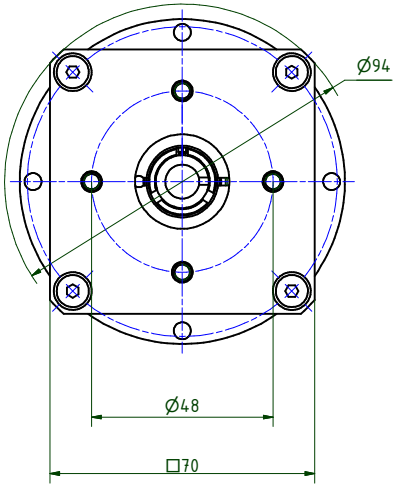

i =	3	4	5	7	10
Nenndrehmoment am Abtrieb (Nm)	30	40	35	26	16
max. Beschleunigungsmoment (Nm)	48	62	50	44	24
NOT-AUS Moment (Nm)	72	84	84	84	62

Abtriebswellenlagerung: Rillenkugellager 2RS
- max. zulässige Radialkraft: 600N bei n2=100 1/min Lh > 10.000h
- max. zulässige Axialkraft: 1.200N bei n2=100 1/min Lh > 10.000h
- bezogen auf Wellenmitte bei Temp. = 30°C

geradeverzahntes Planetengetriebe
Verdrehspiel bezogen auf die Abtriebswelle: ≤ 8 arcmin
Lebensdauer: > 30.000h
Wirkungsgrad: bei Nennlast 94% (übersetzungsabhängig)
Schmierung: Lebensdauerschmierung
Dauerabtriebsdrehmoment bei n1 = 3.000 1/min
Betriebstemperatur: -20°C bis +90°C
Motoranbau: M2 (gelagertes Antriebsritzel)
- Anzugsmoment der Klemmschraube: 6Nm

Betriebsart: S1
Betriebsfaktor: cB1
Schutzart: IP65

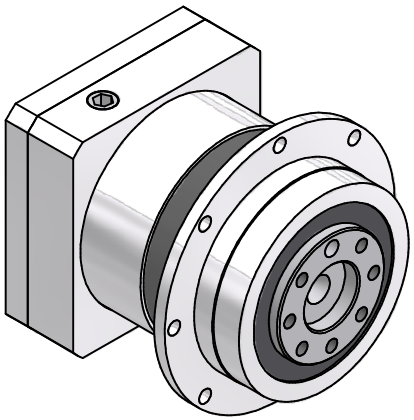

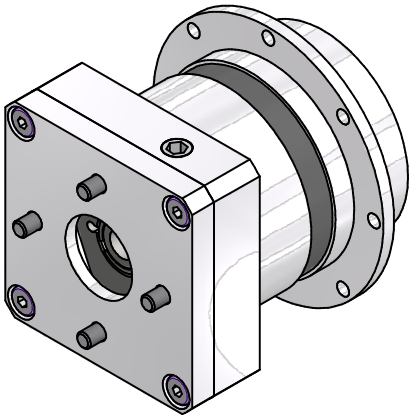

Montageanleitung beachten
Änderungen vorbehalten

Verwendungsbereich	Allgemeintoleranzen ISO 2768-mK	Kanten ISO 13715	Maßstab 1 : 1 (Gewicht)
			Werkstoff, Halbzeug Rohteil-Nr. Modell-oder Gesenk-Nr.
	Datum / Name		EPLFE64/1
	Erst. 22.02.2022 Kanz		
	Bearb. 21.02.2022 Kanz		
	Freig.		
	Kd-Fr.		
Zust. / Änderungen / Datum / Name	Ursprung	Elsele Antriebstechnik	46400300-1-E9-K-M404
			Blatt 1 / 2
			A2